studioleaf.net

ご予約・お問合せ
☎ 03-3954-5966 (11:00～19:00)
(直通:090-1038-9064)
FAX.03-3954-5988
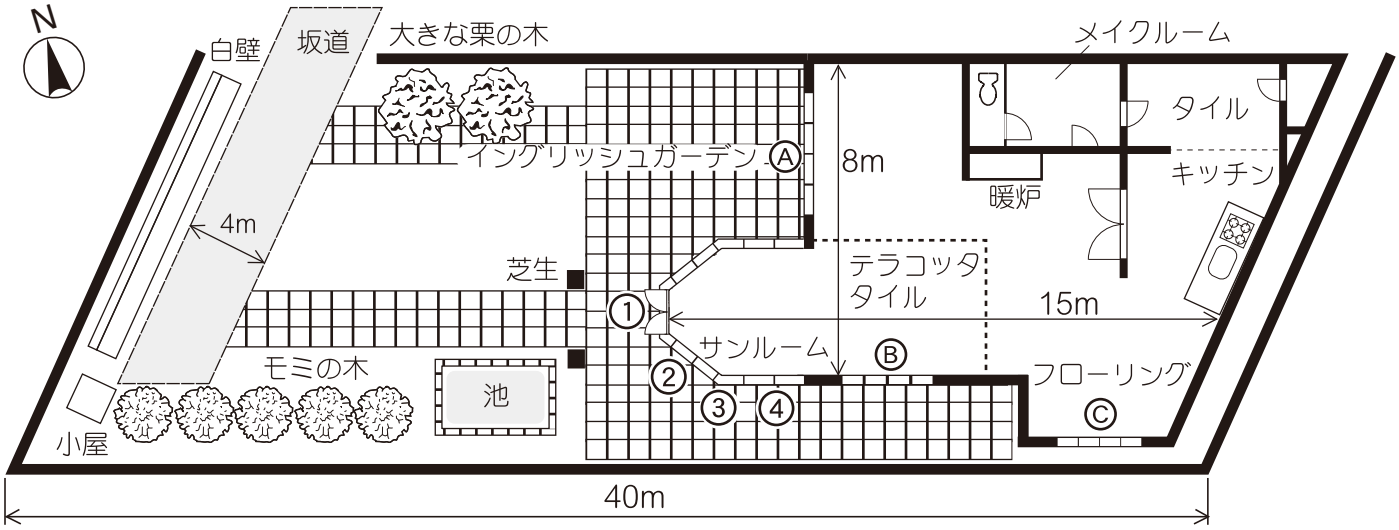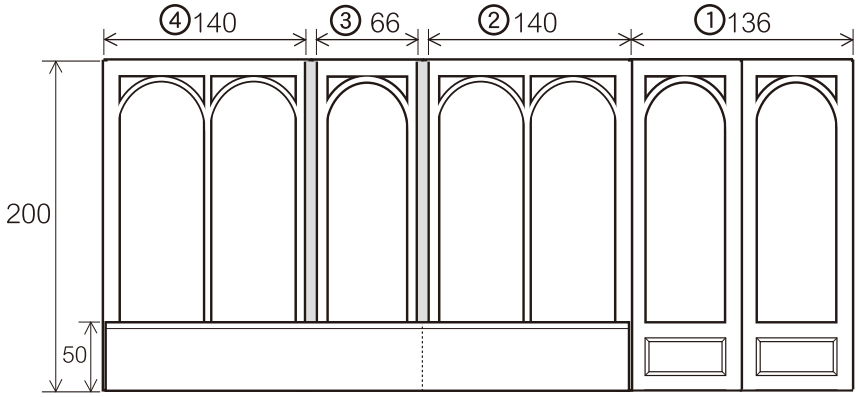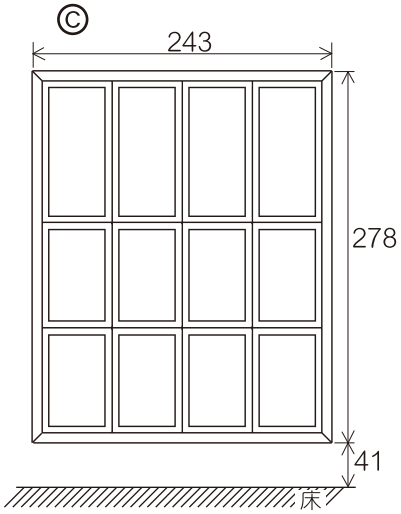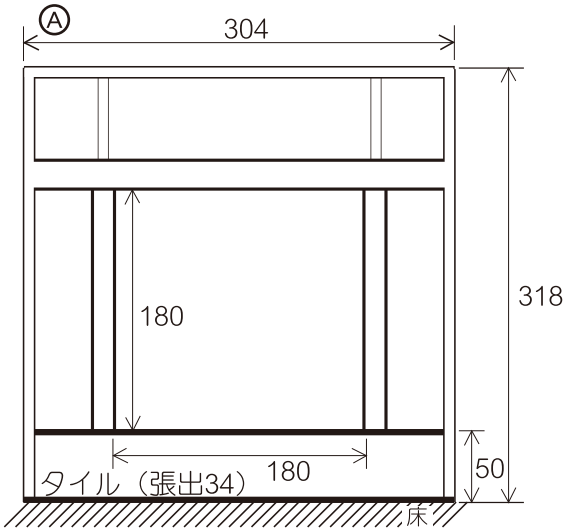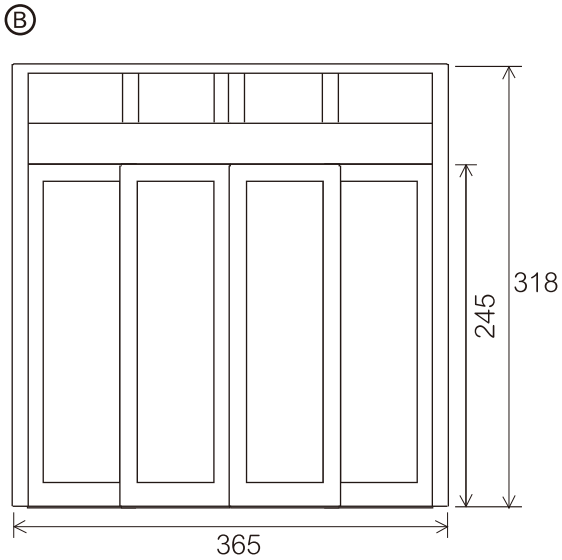
Studio Leaf
河口湖 B Studio 見取り図